Conexión Hembra Métrica 90° (Serie S/L) (Wurkonen)

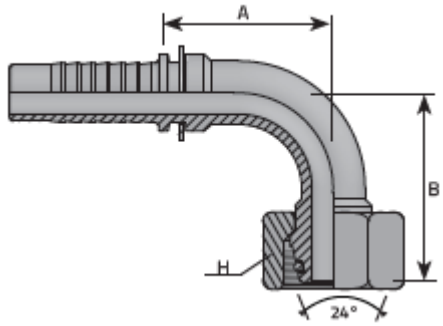

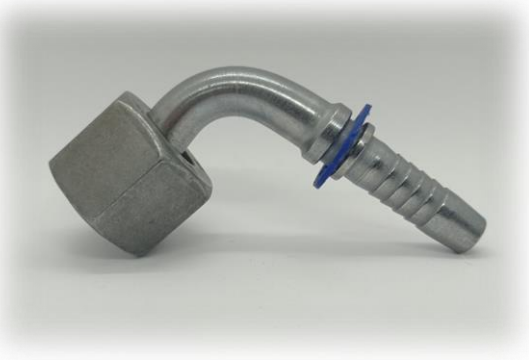

CODIGO	DESCRIPCION	D.N.	HOSE SIZE	DIAM MM	T INCH	D MM	H MM	B MM	A MM	BAR	PSI
LAMHM9006L06	CONEXION HM 04-06L90 (DKOL 90 06L 06)(20491-12-04)	-4	1/4”	6,4	M12 x 1.5	6	17	31,5	29,5	250	3626
LAMHM9006S06	CONEXION HM 04-06S90 (DKOS 90 06S 06)(20591-14-04)	-4	1/4”	6,4	M14 x 1.5	6	17	31,5	29,5	450	6526
LAMHM9008L06	CONEXION HM 04-08L90 (DKOL 90 08L 06)(20491-14-04)	-4	1/4”	6,4	M14 x 1.5	8	17	31,5	29,5	250	3626
LAMHM9008S06	CONEXION HM 04-08S90 (DKOS 90 08S 06)(20591-16-04)	-4	1/4”	6,4	M16 x 1.5	8	19	31,5	29,5	450	6526
LAMHM9010L06	CONEXION HM 04-10L90 (DKOL 90 10L 06)(20491-16-04)	-4	1/4”	6,4	M16 x 1.5	10	19	32,5	29	250	3626
LAMHM9010L08	CONEXION HM 05-10L90 (DKOL 90 10L 08)(20491-16-05)	-5	5/16”	7,9	M16 x 1.5	10	19	32,5	31	250	3626
LAMHM9010L10	CONEXION HM 06-10L90 (DKOL 90 10L 10)(20491-16-10)	-6	3/8”	9,5	M16 x 1.5	10	19	38	33	250	3626
LAMHM9012L06	CONEXION HM 04-12L90 (DKOL 90 12L 06)(20491-18-04)	-4	1/4”	6,4	M18 x 1.5	12	22	30,5	27	250	3626
LAMHM9012L10	CONEXION HM 06-12L90 (DKOL 90 12L 10)(20491-18-06)	-6	3/8”	9,5	M18 x 1.5	12	22	37,5	35,5	250	3626
LAMHM9012S08	CONEXION HM 05-12S90 (DKOS90 12S 08)(20591-20-05)	-5	5/16”	7,9	M20 x 1.5	12	24	37	29	350	5076
LAMHM9012S10	CONEXION HM 06-12S90 (DKOS 90 12S 10)(20591-20-06)	-6	3/8”	9,5	M20 x 1.5	12	24	37,5	35,5	450	6526
LAMHM9015L13	CONEXION HM 08-15L90 (DKOL 90 15L 13)(20491-22-08)	-8	1/2”	12,8	M22 x 1.5	15	27	44	39,5	250	3626
LAMHM9016S13	CONEXION HM 08-16S90 (DKOS 90 16S 13)(20591-24-08)	-8	1/2”	12,8	M24 x 1.5	16	30	45	39,5	420	6091
LAMHM9018L16	CONEXION HM 10-18L90 (DKOL 90 18L 16)(20491-26-10)	-10	5/8”	16	M26 x 1.5	18	32	50,5	48,5	160	2320
LAMHM9020S16	CONEXION HM 10-20S90 (DKOS 90 20S 16)(20591-30-10)	-10	5/8”	16	M30 x 2	20	36	56	48,5	350	5076
LAMHM9020S19	CONEXION HM 12-20S90 (DKOS 90 20S 19)(20591-30-12)	-12	3/4”	19	M30 x 2	20	36	59	56,5	350	5076

La información recogida en esta ficha (Catálogo) es de carácter orientativo y puede ser modificada o no sin previo aviso. UTECSA no se hace responsable de una correcta utilización del producto, salvo las referentes a defectos de fabricación.