Conexión Hembra Métrica 90° (Serie S/L) (Vitillo)

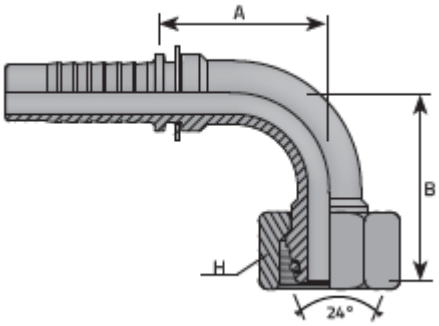

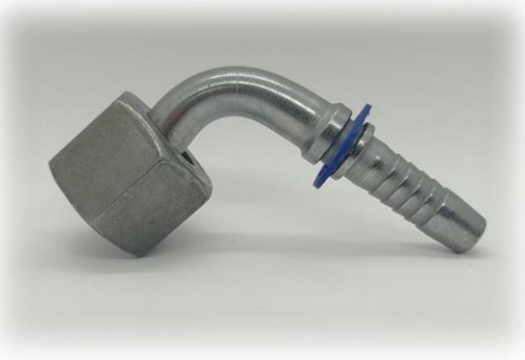

CODIGO	DESCRIPCION	D.N.	HOSE SIZE	DIAM MM	T INCH	D MM	H MM	B MM	A MM	BAR	PSI
LAMDKO9006L05	Conexion HM 03-06L90 (DKOL 90 06L 05)	-3	3/16”	4,8	M12 x 1.5	6	14	31,5	29,5	250	3626
LAMDKO9006L06	Conexion HM 04-06L90 (DKOL 90 06L 06)	-4	1/4”	6,4	M12 x 1.5	6	17	31,5	29,5	250	3626
LAMDKO9006S06	Conexion HM 04-06S90 (DKOS 90 06S 06)	-4	1/4”	6,4	M14 x 1.5	6	17	31,5	29,5	450	6526
LAMDKO9008L06	Conexion HM 04-08L90 (DKOL 90 08L 06)	-4	1/4”	6,4	M14 x 1.5	8	17	31,5	29,5	250	3626
LAMDKO9008S06	Conexion HM 04-08S90 (DKOS 90 08S 06)	-4	1/4”	6,4	M16 x 1.5	8	19	31,5	29,5	450	6526
LAMDKO9010L06	Conexion HM 04-10L 90 (DKOL 90 10L 06)	-4	1/4”	6,4	M16 x 1.5	10	19	32,5	29	250	3626
LAMDKO9010L08	Conexion HM 05-10L90 (DKOL 90 10L 08)	-5	5/16”	7,9	M16 x 1.5	10	19	32,5	31	250	3626
LAMDKO9010L10	Conexion HM 06-10L90 (DKOL 90 10L 10)	-6	3/8”	9,5	M16 x 1.5	10	19	38	33	250	3626
LAMDKO9010S06	Conexion HM 04-10S90 (DKOS 90 10S 06)	-4	1/4”	6,4	M18 x 1.5	10	22	32,5	29	450	6526
LAMDKO9010S08	Conexion HM 05-10S90 (DKOS 90 10S 08)	-5	5/16”	7,9	M18 x 1.5	10	22	32,5	31	350	5076
LAMDKO9010S10	Conexion HM 06-10S90 (DKOS 90 10S 10)	-6	3/8”	9,5	M18 x 1.5	10	22	38	33	450	6526
LAMDKO9012L06	Conexion HM 04-12L90 (DKOL 90 12L 06)	-4	1/4”	6,4	M18 x 1.5	12	22	30,5	27	250	3626
LAMDKO9012L08	Conexion HM 05-12L90 (DKOL 90 12L 08)	-5	5/16”	7,9	M18 x 1.5	12	22	37	29	250	3626
LAMDKO9012L10	Conexion HM 06-12L90 (DKOL 90 12L 10)	-6	3/8”	9,5	M18 x 1.5	12	22	37,5	35,5	250	3626
LAMDKO9012S06	Conexion HM 04-12S90 (DKOS 90 12S 06)	-4	1/4”	6,4	M20 x 1.5	12	24	30,5	27	450	6526

La información recogida en esta ficha (Catálogo) es de carácter orientativo y puede ser modificada o no sin previo aviso. UTECSA no se hace responsable de una correcta utilización del producto, salvo las referentes a defectos de fabricación.

Conexión Hembra Métrica 90° (Serie S/L) (Vitillo)

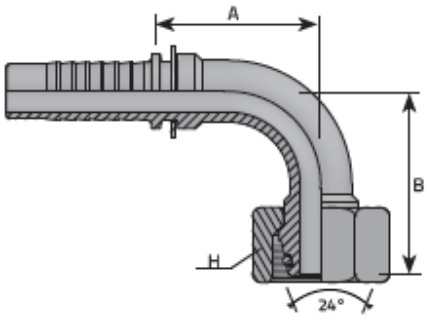



CODIGO	DESCRIPCION	D.N.	HOSE SIZE	DIAM MM	T INCH	D MM	H MM	B MM	A MM	BAR	PSI
LAMDKO9012S08	Conexion HM 05-12S90 (DKOS90 12S 08)	-5	5/16”	7,9	M20 x 1.5	12	24	37	29	350	5076
LAMDKO9012S10	Conexion HM 06-12S90 (DKOS 90 12S 10)	-6	3/8”	9,5	M20 x 1.5	12	24	37,5	35,5	450	6526
LAMDKO9014S10	Conexion HM 06-14S90 (DKOS 90 14S 10)	-6	3/8”	9,5	M22 x 1.5	14	27	42	34	450	6526
LAMDKO9015L10	Conexion HM 06-15L90 (DKOL 90 15L 10)	-6	3/8”	9,5	M22 x 1.5	15	27	42	34	250	3626
LAMDKO9015L13	Conexion HM 08-15L90 (DKOL 90 15L 13)	-8	1/2”	12,8	M22 x 1.5	15	27	44	39,5	250	3626
LAMDKO9016S10	Conexion HM 06-16S90 (DKOS 90 16S 10)	-6	3/8”	9,5							
LAMDKO9016S13	Conexion HM 08-16S90 (DKOS 90 16S 13)	-8	1/2”	12,8	M24 x 1.5	16	30	45	39,5	420	6091
LAMDKO9018L13	Conexion HM 08-18L90 (DKOL 90 18L 13)	-8	1/2”	12,8	M26 x 1.5	18	32	46,5	39,5	160	2320
LAMDKO9018L16	Conexion HM 10-18L90 (DKOL 90 18L 16)	-10	5/8”	16	M26 x 1.5	18	32	50,5	48,5	160	2320
LAMDKO9020S16	Conexion HM 10-20S90 (DKOS 90 20S 16)	-10	5/8”	16	M30 x 2	20	36	56	48,5	350	5076
LAMDKO9020S19	Conexion HM 12-20S90 (DKOS 90 20S 19)	-12	3/4”	19	M30 x 2	20	36	59	56,5	350	5076
LAMDKO9022L16	Conexion HM 10-22L90 (DKOL 90 22L 16)	-10	5/8”	16	M30 x 2	22	36	53	48,5	160	2320
LAMDKO9022L19	Conexion HM 12-22L90 (DKOL 90 22L 19)	-12	3/4”	19	M30 x 2	22	36	55,5	56,5	160	2320
LAMDKO9025S19	Conexion HM 12-25S90 (DKOS 90 25S 19)	-12	3/4”	19	M36 x 2	25	46	59	56,5	350	5076
LAMDKO9025S25	Conexion HM 16-25S90 (DKOS 90 25S 25)	-16	1”	25,4	M36 x 2	25	46	75	73	280	4061

La información recogida en esta ficha (Catálogo) es de carácter orientativo y puede ser modificada o no sin previo aviso. UTECSA no se hace responsable de una correcta utilización del producto, salvo las referentes a defectos de fabricación.

Conexión Hembra Métrica 90° (Serie S/L) (Vitillo)

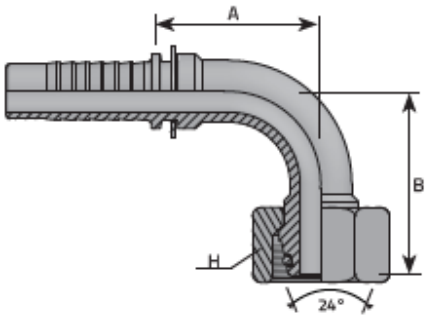



CODIGO	DESCRIPCION	D.N.	HOSE SIZE	DIAM MM	T INCH	D MM	H MM	B MM	A MM	BAR	PSI
LAMDKO9028L19	Conexion HM 12-28L90 (DKOL 90 28L 19)	-12	3/4”	19							
LAMDKO9028L25	Conexion HM 16-28L90 (DKOL 90 28L 25)	-16	1”	25,4	M36 x 2	28	41	72,5	73	100	1450
LAMDKO9030S25	Conexion HM 16-30S90 (DKOS 90 30S 25)	-16	1”	25,4	M42 x 2	30	50	75	73	280	4061
LAMDKO9035L32	Conexion HM 20-35L90 (DKOL 90 35L 32)	-20	1.1/4”	31,8	M45 x 2	35	50	86,5	92	100	1450
LAMDKO9038S32	Conexion HM 20-38S90 (DKOS 90 38S 32)	-20	1.1/4”	31,8	M52 x 2	38	60	86	92	210	3046
LAMDKO9042L38	Conexion HM 24-42L 90 (DKOL 90 42L 38)	-24	1.1/2”	38,1	M52 x 2	42	60	94	99	100	1450

La información recogida en esta ficha (Catálogo) es de carácter orientativo y puede ser modificada o no sin previo aviso. UTECSA no se hace responsable de una correcta utilización del producto, salvo las referentes a defectos de fabricación.