Conexión Hembra Métrica (Serie S/L) (Wurkonen)

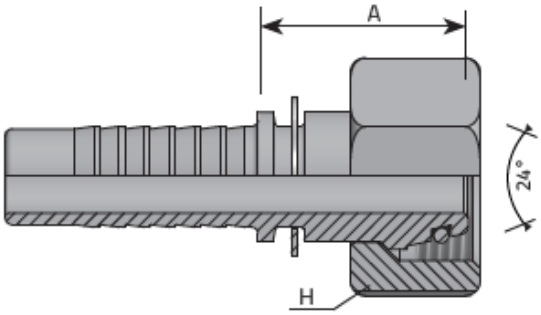

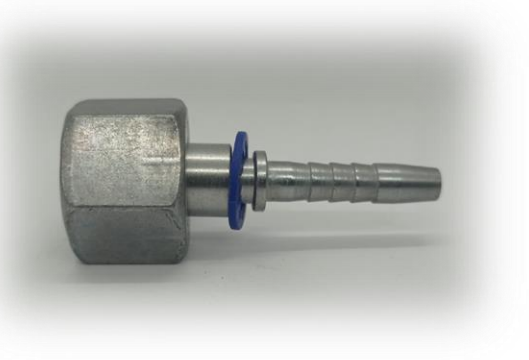

CODIGO	DESCRIPCION	D.N.	HOSE SIZE	DIAM MM	T INCH	D MM	H MM	A MM	BAR	PSI
LAMHM06L06	CONEXION HM 04-06L(DKOL 06L 06)(20411-12-04)	-4	1/4”	6,4	M12 x 1.5	6	17	21	250	3626
LAMHM06S06	CONEXION HM 04-06S(DKOS 06S 06)(20511-14-04)	-4	1/4”	6,4	M14 x 1.5	6	17	25,5	450	6526
LAMHM08L06	CONEXION HM 04-08L (DKOL 08L 06)(20411-14-04)	-4	1/4”	6,4	M14 x 1.5	8	17	23,5	250	3626
LAMHM08S06	CONEXION HM 04-08S(DKOS 08S 06)(20511-16-04)	-4	1/4”	6,4	M16 x 1.5	8	19	26	450	6526
LAMHM10L06	CONEXION HM 04-10L (DKOL 10L 06)(20411-16-04)	-4	1/4”	6,4	M16 x 1.5	10	19	26	250	3626
LAMHM10L08	CONEXION HM 05-10L(DKOL 10L 08)(20411-16-05)	-5	5/16”	7,9	M16 x 1.5	10	19	26	250	3626
LAMHM10L10	CONEXION HM 06-10L (DKOL 10L 10)(20411-16-06)	-6	3/8”	9,5	M16 x 1.5	10	19	23,5	250	3626
LAMHM12L06	CONEXION HM 04-12L(DKOL 12L 06)(20411-18-04)	-4	1/4”	6,4	M18 x 1.5	12	22	26	250	3626
LAMHM12L10	CONEXION HM 06-12L (DKOL 12L 10)(20411-18-06)	-6	3/8”	9,5	M18 x 1.5	12	22	26,5	250	3626
LAMHM12S08	CONEXION HM 05-12S(DKOS 12S 08)(20511-20-05)	-5	5/16”	7,9	M20 x 1.5	12	24	26	350	5076
LAMHM12S10	CONEXION HM 06-12S (DKOS 12S 10)(20511-20-06)	-6	3/8”	9,5	M20 x 1.5	12	24	26,5	450	6526
LAMHM15L13	CONEXION HM 08-15L (DKOL 15L 13)(20411-22-08)	-8	1/2”	12,8	M22 x 1.5	15	27	27,5	250	3626
LAMHM16S13	CONEXION HM 08-16S (DKOS 16S 13)(20511-24-08)	-8	1/2”	12,8	M24 x 1.5	16	30	32	420	6091
LAMHM18L16	CONEXION HM 10-18L (DKOL 18L 16)(20411-26-10)	-10	5/8”	16	M26 x 1.5	18	32	30	160	2320
LAMHM20S16	CONEXION HM 10-20S(DKOS 20S 16)(20511-30-10)	-10	5/8”	16	M30 x 2	20	36	37	350	5076
LAMHM20S19	CONEXION HM 12-20S (DKOS 20S 19)(20511-30-12)	-12	3/4”	9,5	M30 x 2	20	36	37,5	350	5076

La información recogida en esta ficha (Catálogo) es de carácter orientativo y puede ser modificada o no sin previo aviso. UTECSA no se hace responsable de una correcta utilización del producto, salvo las referentes a defectos de fabricación.