Conexión Hembra Métrica (Serie S/L) (Vitillo)

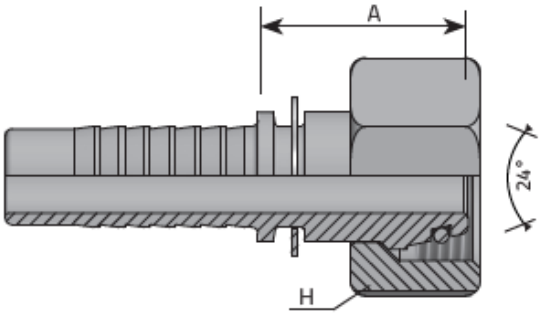

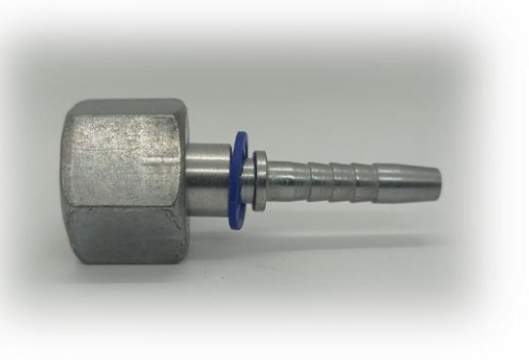

CODIGO	DESCRIPCION	D.N.	HOSE SIZE	DIAM MM	T INCH	D MM	H MM	A MM	BAR	PSI
LAMDKO06L05	Conexion HM 03-06L (DKOL 06L 05)	-3	3/16”	4,8	M12 x 1.5	6	14	25,5	250	3626
LAMDKO06L06	Conexion HM 04-06L (DKOL 06L 06)	-4	1/4”	6,4	M12 x 1.5	6	17	21	250	3626
LAMDKO06S06	Conexion HM 04-06S (DKOS 06S 06)	-4	1/4”	6,4	M14 x 1.5	6	17	25,5	450	6526
LAMDKO08L06	Conexion HM 04-08L (DKOL 08L 06)	-4	1/4”	6,4	M14 x 1.5	8	17	23,5	250	3626
LAMDKO08S06	Conexion HM 04-08S (DKOS 08S 06)	-4	1/4”	6,4	M16 x 1.5	8	19	26	450	6526
LAMDKO10L06	Conexion HM 04-10L (DKOL 10L 06)	-4	1/4”	6,4	M16 x 1.5	10	19	26	250	3626
LAMDKO10L08	Conexion HM 05-10L (DKOL 10L 08)	-5	5/16”	7,9	M16 x 1.5	10	19	26	250	3626
LAMDKO10L10	Conexion HM 06-10L (DKOL 10L 10)	-6	3/8”	9,5	M16 x 1.5	10	19	23,5	250	3626
LAMDKO10S06	Conexion HM 04-10S (DKOS 10S 06)	-4	1/4”	6,4	M18 x 1.5	10	22	26	450	6526
LAMDKO10S08	Conexion HM 05-10S (DKOS 10S 08)	-5	5/16”	7,9	M18 x 1.5	10	22	26,5	350	5076
LAMDKO10S10	Conexion HM 06-10S (DKOS 10S 10)	-6	3/8”	9,5	M18 x 1.5	10	22	26,5	450	6526
LAMDKO12L06	Conexion HM 04-12L (DKOL 12L 06)	-4	1/4”	6,4	M18 x 1.5	12	22	26	250	3626
LAMDKO12L08	Conexion HM 05-12L (DKOL 12L 08)	-5	5/16”	7,9	M18 x 1.5	12	22	26	250	3626
LAMDKO12L10	Conexion HM 06-12L (DKOL 12L 10)	-6	3/8”	9,5	M18 x 1.5	12	22	26,5	250	3626
LAMDKO12L13	Conexion HM 08-12L (DKOL 12L 13)	-8	1/2”	12,8	M18 x 1.5	12	22	25,5	250	3626
LAMDKO12S06	Conexion HM 04-12S (DKOS 12S 06)	-4	1/4”	6,4	M20 x 1.5	12	24	26	450	6526

La información recogida en esta ficha (Catálogo) es de carácter orientativo y puede ser modificada o no sin previo aviso. UTECSA no se hace responsable de una correcta utilización del producto, salvo las referentes a defectos de fabricación.

Conexión Hembra Métrica (Serie S/L) (Vitillo)

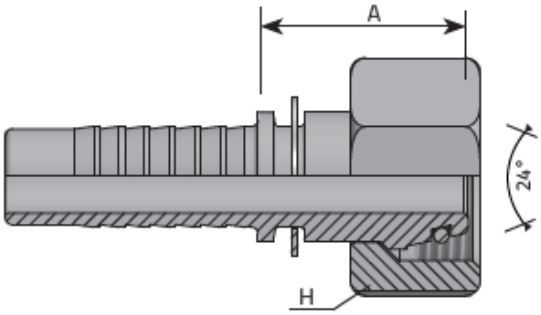

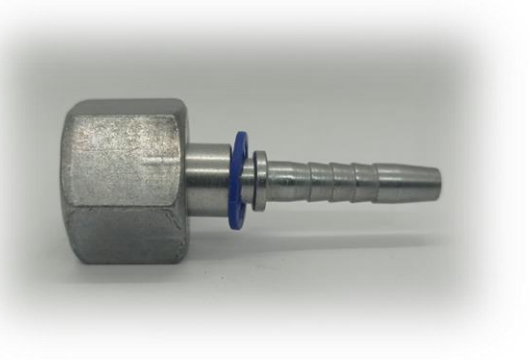

CODIGO	DESCRIPCION	D.N.	HOSE SIZE	DIAM MM	T INCH	D MM	H MM	A MM	BAR	PSI
LAMDKO12S08	Conexion HM 05-12S (DKOS 12S 08)	-5	5/16”	7,9	M20 x 1.5	12	24	26	350	5076
LAMDKO12S10	Conexion HM 06-12S (DKOS 12S 10)	-6	3/8”	9,5	M20 x 1.5	12	24	26,5	450	6526
LAMDKO14S10	Conexion HM 06-14S (DKOS 14S 10)	-6	3/8”	9,5	M22 x 1.5	14	27	27	450	6526
LAMDKO14S13	Conexion HM 08-14S (DKOS 14S 13)	-8	1/2”	12,8	M22 x 1.5	14	27	27,5	420	6091
LAMDKO15L10	Conexion HM 06-15L (DKOL 15L 10)	-6	3/8”	9,5	M22 x 1.5	15	27	27	250	3626
LAMDKO15L13	Conexion HM 08-15L (DKOL 15L 13)	-8	1/2”	12,8	M22 x 1.5	15	27	27,5	250	3626
LAMDKO16S10	Conexion HM 10-16S (DKOL 16S 16)	-10	1/2”	16						
LAMDKO16S13	Conexion HM 08-16S (DKOS 16S 13)	-8	1/2”	12,8	M24 x 1.5	16	30	32	420	6091
LAMDKO18L13	Conexion HM 08-18L (DKOL 18L 13)	-8	1/2”	12,8	M26 x 1.5	18	32	28	160	2320
LAMDKO18L16	Conexion HM 10-18L (DKOL 18L 16)	-10	5/8”	16	M26 x 1.5	18	32	30	160	2320
LAMDKO18L19	Conexion HM 12-18L (DKOL 18L 19)	-12	3/4”	19	M26 x 1.5	18	32	29	160	2320
LAMDKO20S16	Conexion HM 10-20S (DKOS 20S 16)	-10	5/8”	16	M30 x 2	20	36	37	350	5076
LAMDKO20S19	Conexion HM 12-20S (DKOS 20S 19)	-12	3/4”	9,5	M30 x 2	20	36	37,5	350	5076
LAMDKO22L16	Conexion HM 10-22L (DKOL 22L 16)	-10	5/8”	16	M30 x 2	22	36	31	160	2320
LAMDKO22L19	Conexion HM 12-22L (DKOL 22L 19)	-12	3/4”	19	M30 x 2	22	36	31	160	2320
LAMDKO25S19	Conexion HM 12-25S (DKOS 25S 19)	-12	3/4”	19	M36 x 2	25	46	38,5	350	5076

La información recogida en esta ficha (Catálogo) es de carácter orientativo y puede ser modificada o no sin previo aviso. UTECSA no se hace responsable de una correcta utilización del producto, salvo las referentes a defectos de fabricación.

Conexión Hembra Métrica (Serie S/L) (Vitillo)

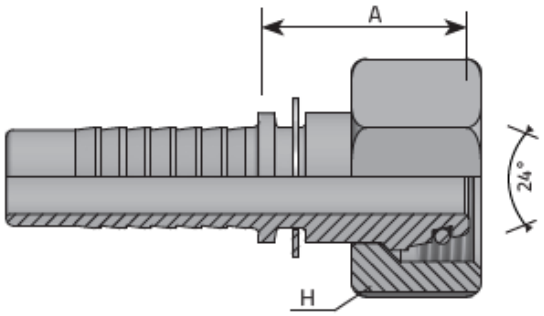

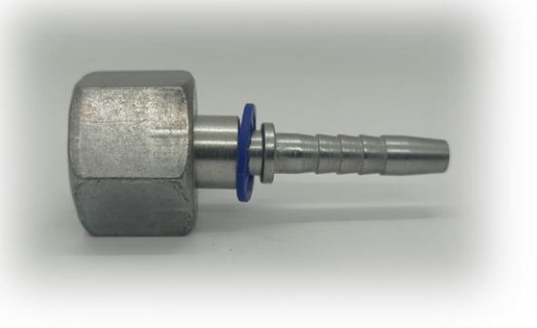

CODIGO	DESCRIPCION	D.N.	HOSE SIZE	DIAM MM	T INCH	D MM	H MM	A MM	BAR	PSI
LAMDKO25S25	Conexion HM 16-25S (DKOS 25S 25)	-16	1”	25,4	M36 x 2	25	46	39,5	280	4061
LAMDKO28L25	Conexion HM 16-28L (DKOL 28L 25)	-16	1”	25,4	M36 x 2	28	41	33,5	100	1450
LAMDKO30S25	Conexion HM 16-30S (DKOS 30S 25)	-16	1”	25,4	M42 x 2	30	50	40,5	280	4061
LAMDKO35L32	Conexion HM 20-35L (DKOL 35L 32)	-20	1.1/4”	31,8	M45 x 2	35	50	38,5	100	1450
LAMDKO38S32	Conexion HM 20-38S (DKOS 38S 32)	-20	1.1/4”	31,8	M52 x 2	38	60	47	210	3046
LAMDKO42L38	Conexion HM 24-42L (DKOL 42L 38)	-24	1.1/2”	38,1	M52 x 2	42	60	39	100	1450

La información recogida en esta ficha (Catálogo) es de carácter orientativo y puede ser modificada o no sin previo aviso. UTECSA no se hace responsable de una correcta utilización del producto, salvo las referentes a defectos de fabricación.