Conexión Hembra JIC 90° (Vitillo)

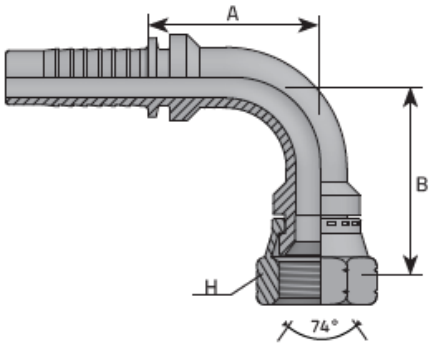



CODIGO	DESCRIPCION	D.N.	HOSE SIZE	DIAM MM	T INCH	t/1"	H MM	B MM	A MM	BAR	PSI
LAMDKJ900405	Conexion 03-04FJX90 (DKJ 90 7/16"-20 05)	-3	3/16”	4,8	7/16”	20	15	26	23	350	5076
LAMDKJ900406	Conexion 04-04FJX90 (DKJ 90 7/16"-20 06)	-4	1/4”	6,4	7/16”	20	15	26	23	350	5076
LAMDKJ900506	Conexion 04-05FJX90 (DKJ 90 1/2"-20 06)	-4	1/4”	6,4	1/2”	20	17	27	23	350	5076
LAMDKJ900606	Conexion 04-06FJX90 (DKJ 90 9/16"-18 06)	-4	1/4”	6,4	9/16”	18	19	27	23	250	3626
LAMDKJ900608	Conexion 05-06FJX90 (DKJ 90 9/16"-18 08)	-5	5/16”	7,9	9/16”	18	19	32	31,5	250	3626
LAMDKJ900610	Conexion 06-06FJX90 (DKJ 90 9/16"-18 10)	-6	3/8”	9,5	9/16”	18	19	35	33	250	3626
LAMDKJ900810	Conexion 06-08FJX90 (DKJ 90 3/4"-16 10)	-6	3/8”	9,5	3/4”	16	24	36,5	33	250	3626
LAMDKJ900813	Conexion 08-08FJX90 (DKJ 90 3/4"-16 13)	-8	1/2”	12,8	3/4”	16	24	41	39	250	3626
LAMDKJ901010	Conexion 06-10FJX90 (DKJ 90 7/8"-14 10)	-6	3/8”	9,5	7/8”	14	27	39,5	33	200	2901
LAMDKJ901013	Conexion 08-10FJX90 (DKJ 90 7/8"-14 13)	-8	1/2”	12,8	7/8”	14	27	42,5	39	200	2901
LAMDKJ901016	Conexion 10-10FJX90 (DKJ 90 7/8"-14 16)	-10	5/8”	16	7/8”	14	27	50	49	200	2901
LAMDKJ901213	Conexion 08-12FJX90 (DKJ 90 1 1/16"-12 13)	-8	1/2”	12,8	1.1/16”	12	32	50	39	200	2901
LAMDKJ901216	Conexion 10-12FJX90 (DKJ 90 1 1/16"-12 16)	-10	5/8”	16	1.1/16”	12	32	55	49	200	2901
LAMDKJ901219	Conexion 12-12FJX90 (DKJ 90 1 1/16"-12 19)	-12	3/4”	19	1.1/16”	12	32	58	53,5	200	2901
LAMDKJ901419	Conexion 12-14FJX90 (DKJ 90 1 3/16"-12 19)	-12	3/4”	19	1.3/16”	12	36	61	53,5	160	2320

La información recogida en esta ficha (Catálogo) es de carácter orientativo y puede ser modificada o no sin previo aviso. UTECSA no se hace responsable de una correcta utilización del producto, salvo las referentes a defectos de fabricación.

Conexión Hembra JIC 90° (Vitillo)

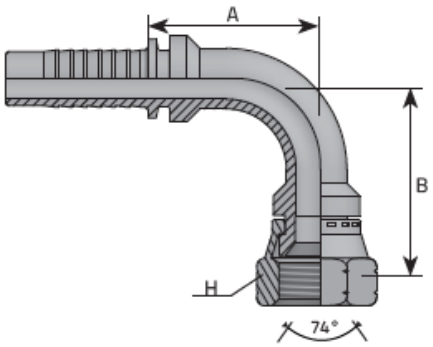



CODIGO	DESCRIPCION	D.N.	HOSE SIZE	DIAM MM	T INCH	t/1"	H MM	B MM	A MM	BAR	PSI
LAMDKJ901619	Conexion 12-16FJX90 (DKJ 90 1 5/16"-12 19)	-12	3/4”	19	1.5/16”	12	41	62,5	53,5	160	2320
LAMDKJ901625	Conexion 16-16FJX90 (DKJ 90 1 5/16"-12 25)	-16	1”	25,4	1.5/16”	12	41	69,5	73	160	2320
LAMDKJ902025	Conexion 16-20FJX90 (DKJ 90 1" 5/8-12 25)	-16	1”	25,4	1.5/8”	12	50	78,5	73	125	1813
LAMDKJ902032	Conexion 20-20FJX90 (DKJ 90 1" 5/8"-12 32)	-20	1.1/4”	31,8	1.5/8”	12	50	91,5	89	125	1813
LAMDKJ902432	Conexion 20-24FJX90 (DKJ 90 1"7/8-12 32)	-20	1.1/4”	31,8	1.7/8”	12	55	99	89	100	1450
LAMDKJ902438	Conexion 24-24FJX90 (DKJ 90 1"7/8-12 38)	-24	1.1/2”	38,1	1.7/8”	12	55	112,5	101	100	1450

La información recogida en esta ficha (Catálogo) es de carácter orientativo y puede ser modificada o no sin previo aviso. UTECSA no se hace responsable de una correcta utilización del producto, salvo las referentes a defectos de fabricación.